D-CAMCUT

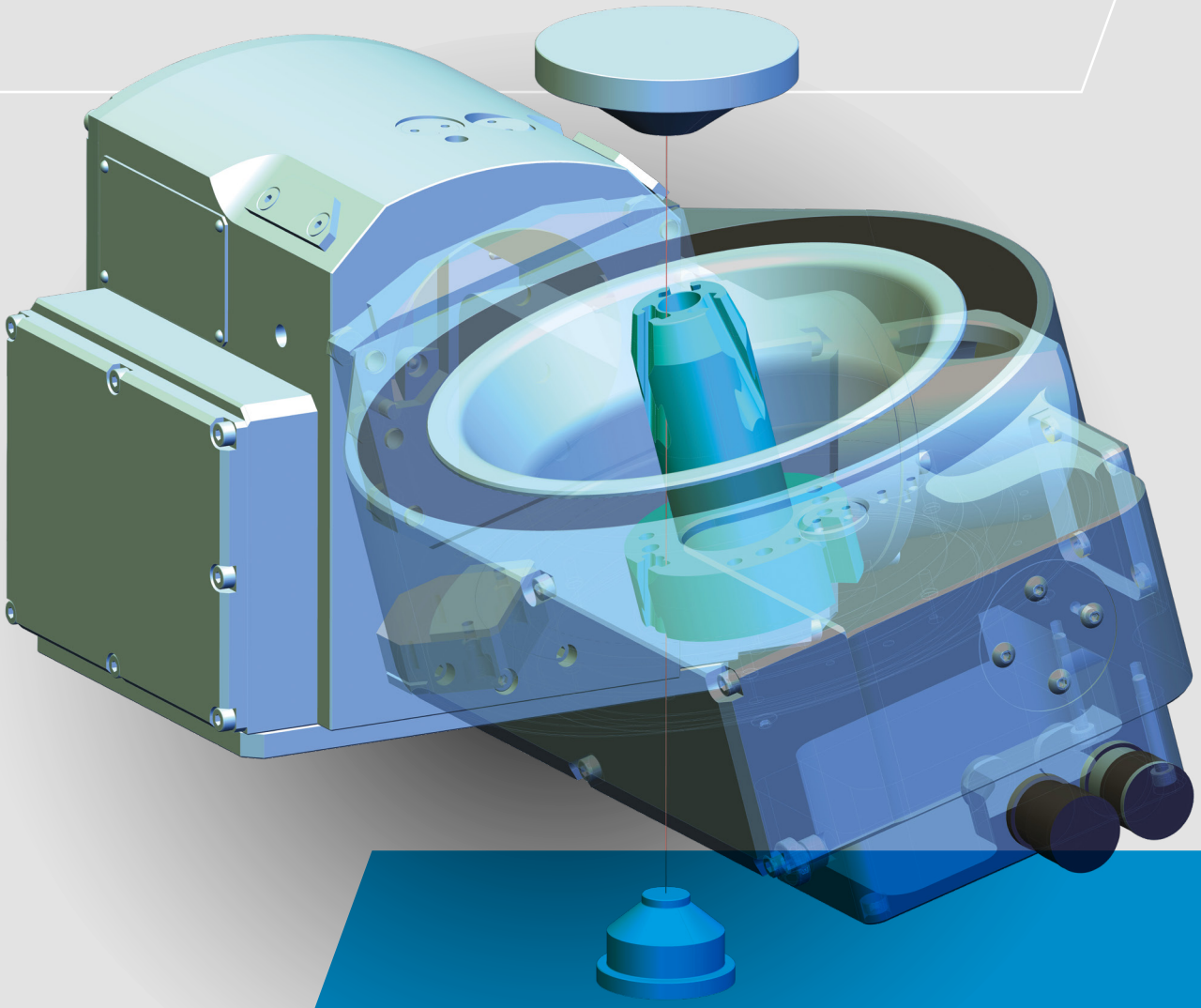

DCAMCUT

Výkonný CAD/CAM software
pro programování EDM drátových
řezaček

www.dcamcut.cz

DCAMCUT

Univerzální a výkonný CAM pro drátové řezání.

Software DCAMCUT je výkonný CAM software pro drátové řezání od německé firmy DCAM GmbH. Firma DCAM je na trhu již od roku 1989 a specializuje se výhradně na problematiku drátového řezání. Veškeré úsilí je tedy vkládáno do vývoje nových funkcí a maximálního zefektivnění pracovního procesu v tomto softwaru.

VÝKONNÝ

CAM systém pro drátové řezání plně integrovaný do silných CAD platforem Solidworks a Autodesk Inventor

RYCHLÝ A INTUITIVNÍ

při programování i velmi složitých dílů

AUTOMATICKÉ ROZPOZNÁNÍ

řezaných ploch včetně složitých 4osých geometrií

- V softwaru DCAMCUT neděláte stejnou práci dvakrát, vše si můžete zachovat v přehledných šablonách a svoji práci tak znovu využít na dalších dílech. Díky tomu mohou být vaše programy připraveny v řádu několika vteřin.
- Samozřejmostí je kvalitní simulace celého procesu obrábění, přehledné zobrazení NC programu, pokročilá technologie kapsování.
- K dispozici jsou technologie všech běžných výrobců drátořezů, stejně tak máte možnost vytvářet technologie vlastní nebo si je do DCAMCUTu nahrát přímo z vašeho stroje.

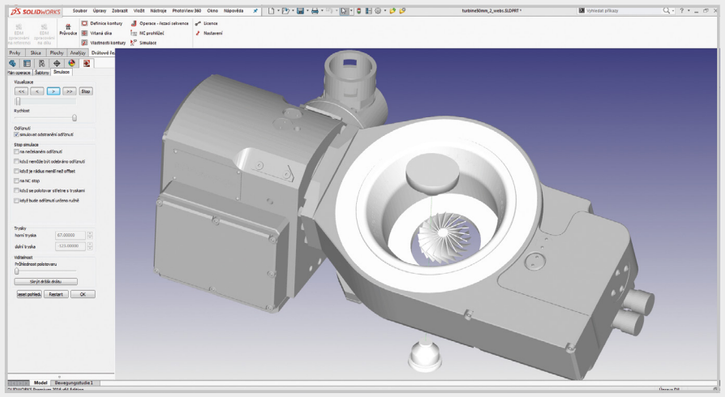

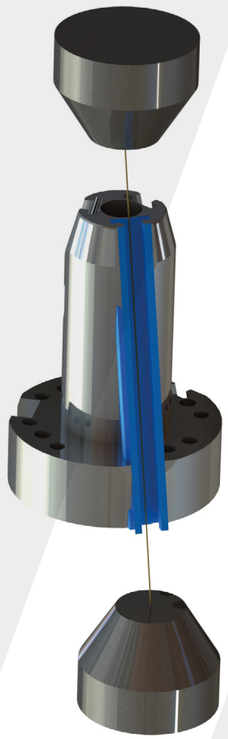

CAD integrace

Nástroj DCAMCUT je plně integrovaný do CAD platformy Solidworks nebo Autodesk Inventor, jejichž funkce můžete při práci s DCAMCUTem plně využívat. Při programování pracujete přímo s 3D modelem daného dílu, stejně tak můžete používat samotné plochy nebo skicy. Díky výkonným CAD funkcím můžete model během programování libovolně modifikovat, přidávat pomocné plochy nebo také využít široké palety analýz, ať už rozměrů nebo také úkosu ploch.

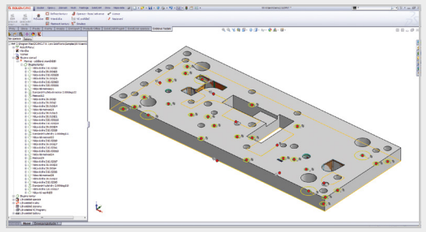

Intuitivní prostředí

Při programování si užíváte výhod velmi intuitivního prostředí DCAMCUTu. Celý proces programování je dostupný v přehledných ikonách, které jsou chronologicky seřazeny dle toho, jak bychom měli při práci postupovat.

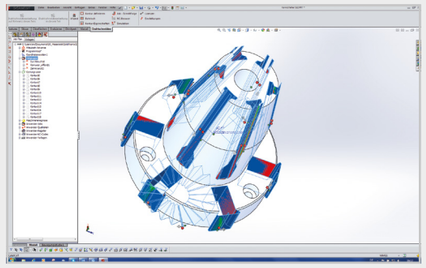

Automatický výběr geometrie

Zcela jistě oceníte usnadnění práce pomocí automatického výběru geometrie. Na modelu jsou po analýze vyhledány plochy (geometrie) pro dráhy řezu a to včetně složitějších 4osých geometrií. Není tedy nutné složitě v modelu vyhledávat oblasti, které chceme obrábět.

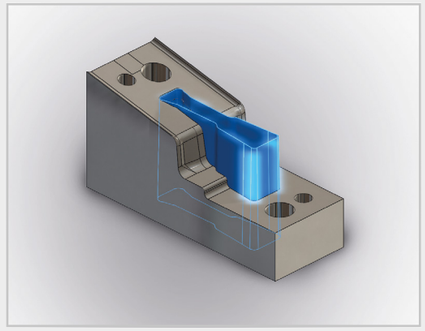

Práce podle šablon

Díky velkému důrazu na efektivitu práce je zde mnoho možností jak si práci uložit pro příští použití, ať už na typově podobných dílech nebo i tam, kde chceme dodržet obvyklé a požadované postupy. Prakticky vše lze uložit do přehledného systému šablon, které můžeme kdykoliv použít jednoduchým přetažením do projektu. Programy mohou být připravené i v řádu několika vteřin.

Samozřejmostí je možnost simulace celého procesu obrábění a přehledné zobrazení výsledného NC programu.

Špičkové technologie

Schopnosti DCAMCUTu nekončí u standardních 4osých drátořezů. Stejně snadno a rychle lze programovat i víceosé a speciální drátořezné stroje.

Pro většinu oblíbených značek strojů jsou k DCAMCUTu dodávány hotové postprocesory, certifikované přímo od výrobců drátořezových strojů.

www.dcamcut.cz

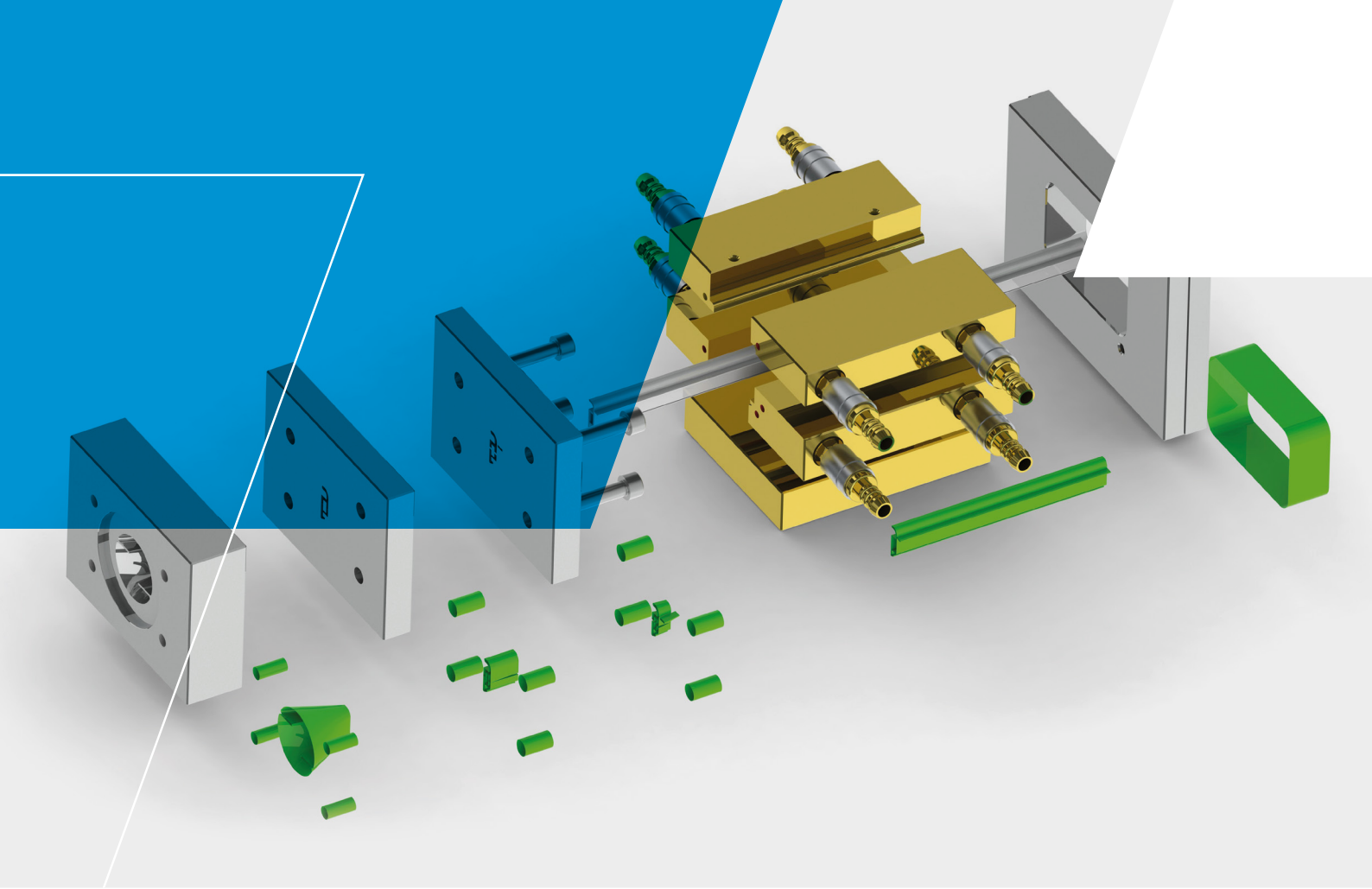

DCAMCUT

Jednoduše
Rychleji
S naší podporou

Váš autorizovaný prodejce:

TOP TECH

TOP TECH s.r.o.
Sídlo: Javornická 1560, 516 01 Rychnov nad Kněžnou
Pobočka: Bratří Štefanů 499/79, 500 03 Hradec Králové
tel.: + 420 494 339 911, fax: +420 494 339 912
info@top-tech.cz, www.top-tech.cz

solidcam.cz
DCAMCUT

www.top-tech.cz